CACHFIRES

RICHMOND - BIOETHANOL OFEN MIT FLACHER RÜCKWAND

BIO-20-299

Im Aussehen ein traditioneller Holzofen, aber dieser Kamin verbrennt stattdessen Bioethanol, wodurch er umweltfreundlich und einfach zu installieren ist.

TECHNISCHE SPEZIFIKATIONEN

Hauptspezifikationen

Produkttyp	Bioethanol Kaminofen
Marke	ScandiFlames
Verwendung	Indoor
Garantie	2 Jahre

Maße & Gewicht

Länge/Breite	44 cm
Höhe	96 cm
Tiefe	30 cm
Gewicht	23,5 kg

Technische Spezifikationen

Mindestraumgröße	40 Kubikmeter
Brennstoff	Bioethanol 95-97,5%
Brenndauer bis zu	6 Stunden
Kapazität	1,3 Liter
Wärmeleistung (Max.)	1,9 kW
Verbrauch	0,21 L/Stunden
Empfohlener Luftaustausch	1

Brennkammerrspezifikationen

Einstellbar	Ja
Steuerung	Manuell
Brennkammermodell	1,3 Liter Premium
Flammelänge	13 cm
Fernbedienung	Nein

Material und Aussehen

Material	Stahl
Farbe	Schwarz
Form	Gebogen
Inklusive Scheibe	Ja

Installationsdetails

Abzug/Schornstein	Nicht erforderlich
Stromanforderungen	Nein

TECHNISCHE ZEICHNUNG

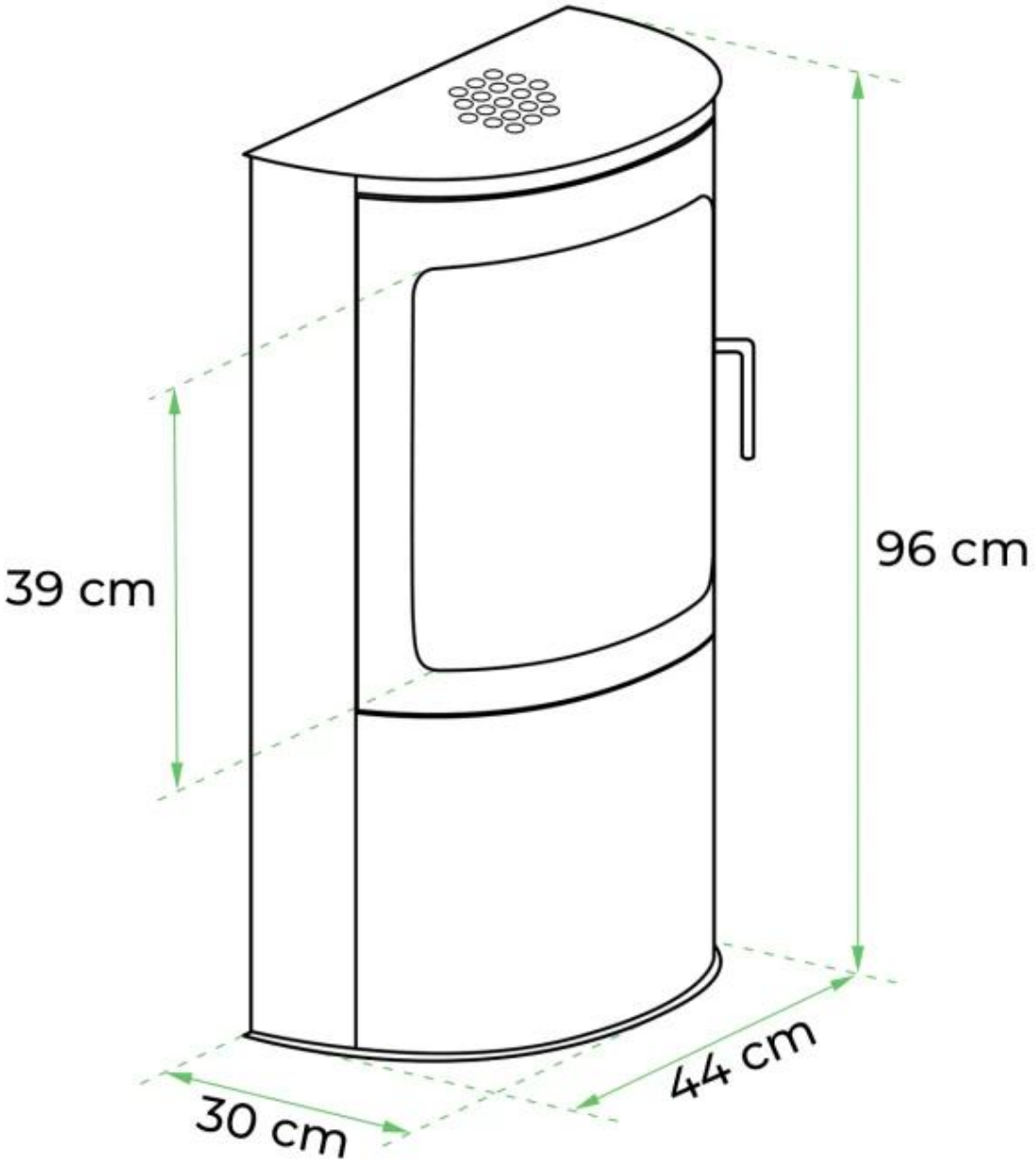
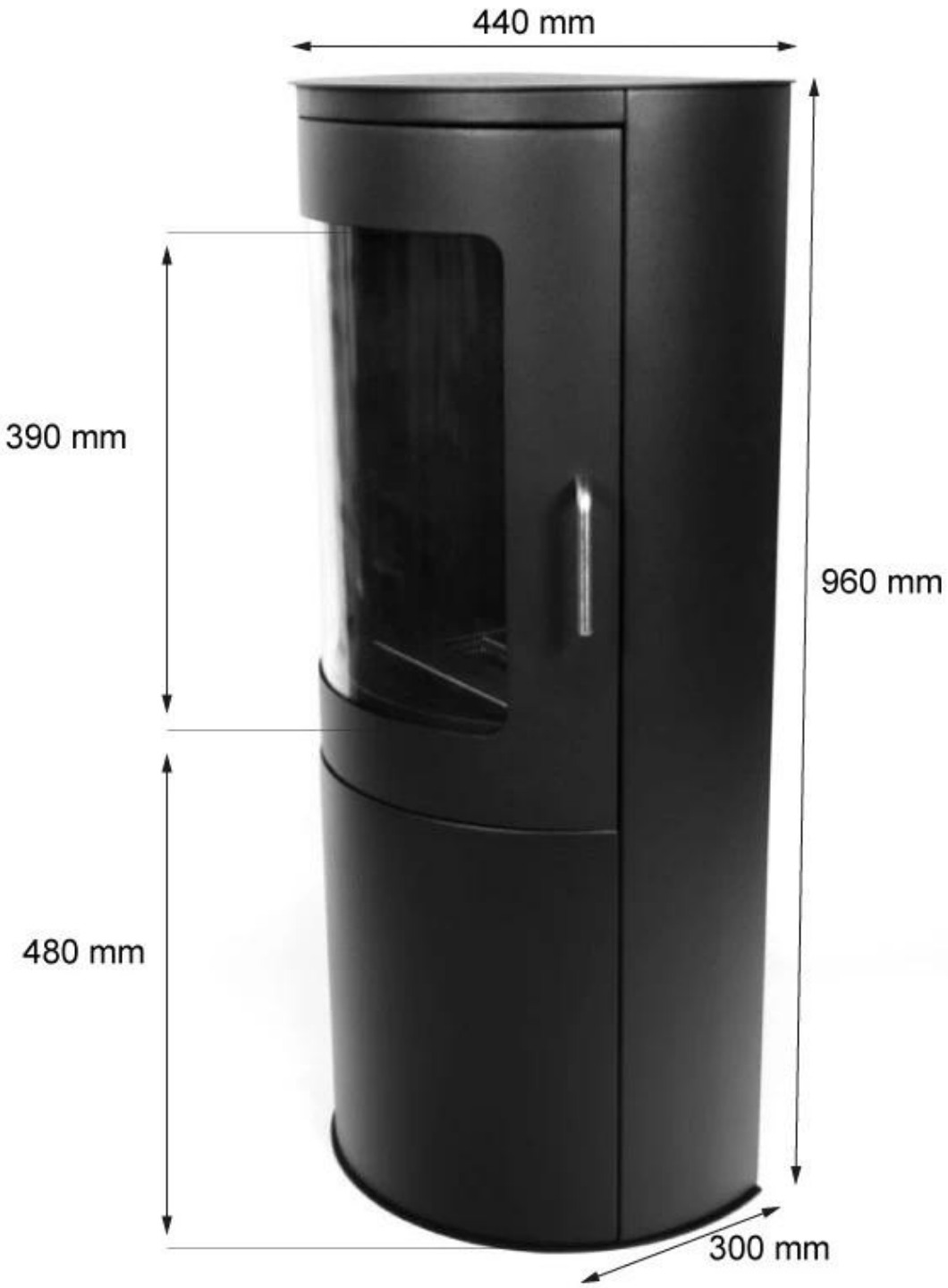
TECHNISCHE ZEICHNUNG