CACHFIRES

HEATSRIP ELEGANCE 3600 WATT

ELP-70-104

Der Elegance 3600W kann sowohl im Freien als auch in Innenräumen verwendet werden, wo er jeweils 6-9 m² beheizen kann. Dieser Terrassenheizer sollte von einem Elektriker installiert werden.

TECHNISCHE SPEZIFIKATIONEN

Hauptspezifikationen

	Heatstrip
Marke	Heatstrip
Verwendung	Outdoor
Verwendung	Indoor
Garantie	2 Jahre

Technische Spezifikationen

	100 cm
Lichttyp	Weißer Strahlungsplatte
Flamme	Nein
Brennstoff	Elektrizität
Heizbereich	6-9 m²
Wärmeleistung (Max.)	3,6 kW

Maße und Gewicht

Länge/Breite	180,4 cm
Höhe	4,85 cm
Tiefe	17 cm
Gewicht	9 kg

Funktionen

Steuerung	Fernbedienung
Steuerung	Manuell
Fernbedienung	Ja - (Zukauf)
Timer	Ja

Material und Aussehen

Material	Aluminium
Farbe	Weiß
Farbcode	RAL9003
Inklusive Scheibe	Nein

Installationsdetails

Ampere	15
Abstand zu brennbarem Material	230 cm
Stromanforderungen	220-240V
Stromanforderungen	Ja
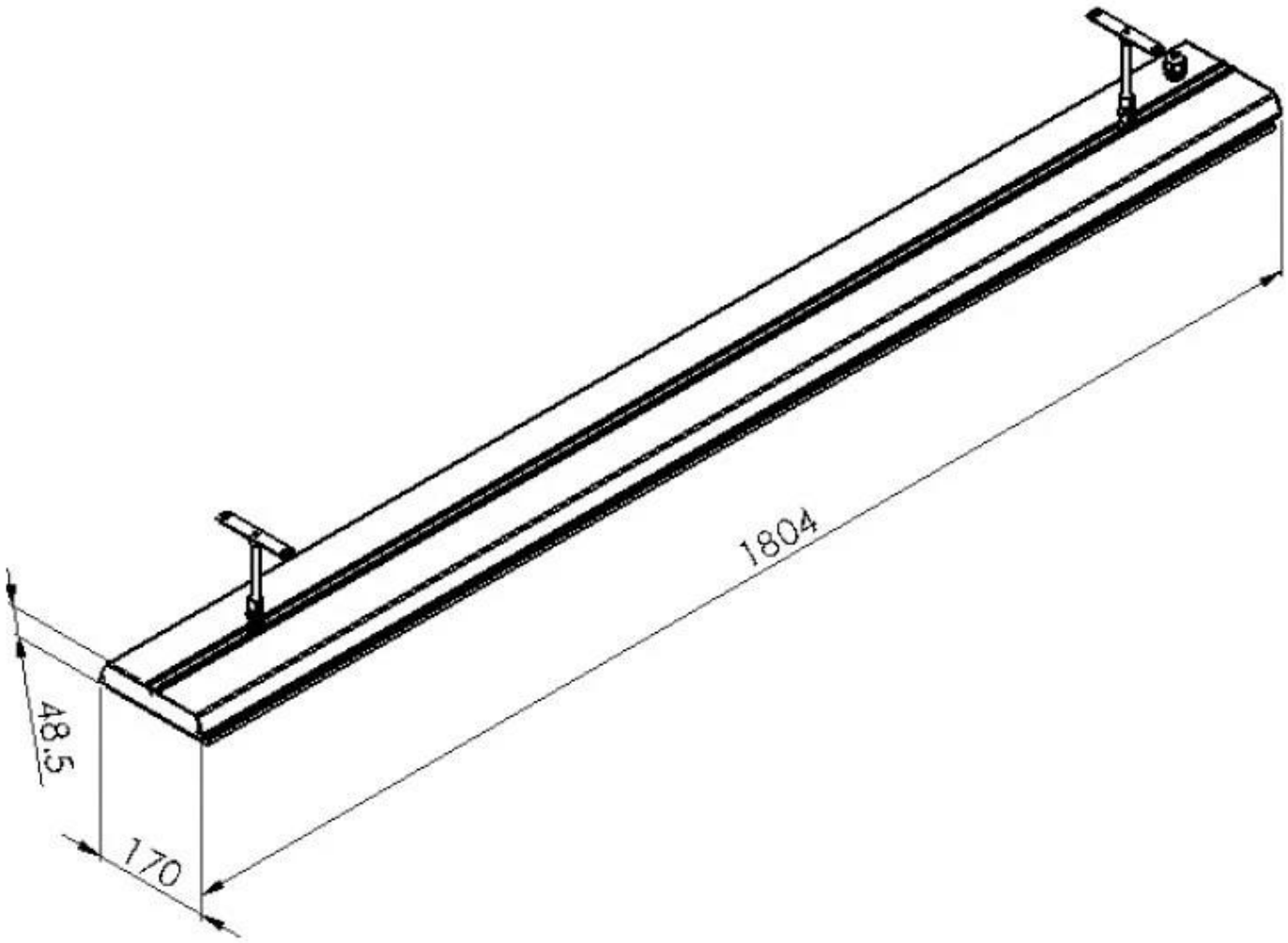
TECHNISCHE ZEICHNUNG